PHILIPS

Lighting



Světlomety Ledinaire All-in

BVP167 LED12/830_40_65 PSU 10W SWB MDU

Světlomety Ledinaire All-in, 10 W, 1100 lm, 1200 lm, 3000 K, 4000 K, 6500 K, Senzorové stmívání, Symetrická, MDU

U této řady univerzálních reflektorů Ledinaire můžete snadno nastavovat teplotu chromatičnosti pomocí jednoduchého přepínače. Už si nemusíte vybírat mezi teplou bílou, neutrální bílou nebo studenou bílou variantou svítidla. Vše získáte v jediném produktu! Tato řada se vyznačuje vysokou kvalitou Philips za konkurenceschopnou cenu. Spolehlivé, energeticky účinné a cenově dostupné – přesně to, co potřebujete.

Údaje o produktu

Obecné informace	
Kód řady svítidel	LED12S [LED module, system flux 1200 lm]
Počet předřadníkových jednotek	1 jednotka
Včetně předřadníku	Ano
Fotobuňka	Fotobuňka součástí dodávky
Typ systému světelného zdroje	LED system in flux
Vrstva	Hodnota
Vestavěné ovládání	Jednotka pro detekci pohybu

Světelně technické	
Podíl světelného toku vyzařovaného nad vodorovnou rovinu	0
Světelný tok	1 100 1 200 lm
Standardní úhel sklonu v případě montáže na vršek sloupku	27°
Standardní úhel sklonu při montáži s bočním vstupem	-
Měrný výkon (jmen.) (nom.)	110 120 lm/W
Jmenovitá náhradní teplota chromatičnosti	3000 4000 6500 K
Index podání barev (CRI)	>80
Hodnota blikání (PstLM)	1
Barva světelného zdroje	830 teplá bílá a 865 studené denní světlo
Typ optiky	Symetrický 110°
Typ optického krytu	Sklo
Divergence světelného paprsku svítidla	110°
Venkovní typ optiky	Symetrická
Typ All-in	All-in, Multi Color Temperature
Celková harmonická deformace	20 %

Světlomety Ledinaire All-in

Provozní a elektrické	
Vstupní napětí	220-240 V
Frekvence sítě	50 or 60 Hz
Náběhový proud	0,78 A
Doba náběhového proudu	0,00648 ms
Spotřeba energie	10 W
Účiník (zlomek)	0.8
Připojení	Volné přívody / kabely
Kabel	Kabel 1,0 m bez konektoru
Počet produktů na MCB 16 A typu B	218

Teplota okolí	
Rozsah okolních teplot	–25 až +40 °C

Řízení a stmívání	
Stmívatelné	Ano
Předřadník / napájecí jednotka / transformátor	Předřadník integrovaný na desce LED (DoB)
Ovládací rozhraní	Senzorové stmívání
Stálý světelný tok	Ne

Mechanické a materiály	
Materiál těla	Hliník litý pod tlakem
Materiál reflektoru	Polykarbonát
Materiál optiky	Sklo
Materiál optického krytu / čočky	Tvrzené sklo
Fixační materiál	Ocel
Barva těla	Šedá
Montážní přípravek	Přes třmen ve tvaru U, úhlová zaměřovací stupnice, univerzální instalace
Tvar optického krytu / čočky	Rovný
Povrchová úprava optického krytu / čočky	Vymazat
Celková délka	162 mm
Celková šířka	85 mm
Celková výška	56 mm
Účinná vystavená plocha	0,006300000000000001 m²
Rozměry (výška x šířka x hloubka)	56 x 85 x 162 mm

Nouzové osvětlení	
Centrální nouzový provoz	Ne

Certifikace a použití	
Kód ochrany proti vniknutí	IP65 [Ochrana proti proniknutí prachu, ochrana proti tryskající vodě]
Kód ochrany proti mechanickým nárazům	IK07 [2 J zesílená]
Přepěťová ochrana (společná/rozdílová)	1.5/1.5 kV
Hodnocení udržitelnosti	-
Třída ochrany IEC	Bezpečnostní třída I
Test žhavým drátem	Teplota 650 °C, doba 30 s
Značka hořlavosti	Pro montáž na běžně hořlavé povrchy
Značka CE	Značka CE
Značka ENEC	-
Záruční lhůta	5 let
Fotobiologické riziko	Photobiological risk group 1 @200mm to EN62778
Specifikace fotobiologického rizika	0,2 m
Splňuje požadavky evropské směrnice RoHS	Ano

Počáteční parametry (podle IEC)	
Tolerance světelného toku	+/-10%
Počáteční chromatičnost	(0.440,0.403); (0.369,0.364); (0.313,0.337) SDCM<5
Tolerance spotřeby energie	+/-10%
Počáteční tolerance indexu barevného podání	-2
Standardní odchylka shody barev (McAdamova elipsa)	SDCM≤5

Životnost (podle IEC)	
Závadovost ovládacího předřadníku při střední životnosti 50 000 h	7,5 %
Pokles světelného toku při střední životnosti* 50 000 h	80

Podmínky použití	
Výkon při okolní teplotě Tq	25 °C
Vhodné pro náhodné spínání	Nevztahuje se

Označení a balení	
Objednací název produktu	BVP167 LED12/830_40_65 PSU 10W SWB MDU
Celý název výrobku	BVP167 LED12/830_40_65 PSU 10W SWB MDU
Full EOC	872016973615399
Objednací kód	73615399
Číslo materiálu (12NC)	911401891386
Číslování – počet v balení	1
Celková hmotnost (kus)	0,290 kg
EAN/UPC – výrobek/pouzdro	8720169736153
Číslování SAP – balení v krabičce	24
Pouzdro – EAN/UPC	8720169736344

Světlomety Ledinaire All-in

Rozměrové výkresy

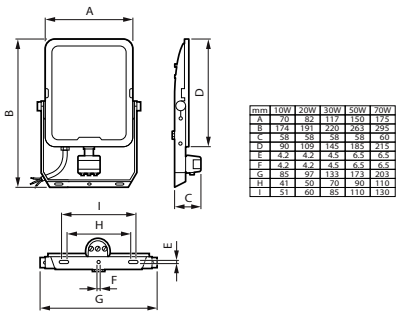

mm	10W	20W	30W	50W	70W
A	70	82	117	150	175
B	174	191	220	263	295
C	58	58	58	58	60
D	90	109	145	185	215
E	4.2	4.2	4.5	6.5	6.5
F	4.2	4.2	4.5	6.5	6.5
G	85	97	133	173	203
H	41	50	70	90	110
I	51	60	85	110	130

© 2024 Signify Holding Všechna práva vyhrazena. Společnost Signify nezaručuje přesnost ani úplnost zde uvedených informací a nenese odpovědnost za případné události, k nimž může dojít v důsledku bezvýhradné důvěry v tyto informace. Informace obsažené v tomto dokumentu nepředstavují obchodní nabídku a nejsou součástí cenové nabídky ani smlouvy, pokud to ovšem společnost Signify nepotvrdí. Philips a emblém štítu Philips jsou registrované ochranné známky společnosti Koninklijke Philips N. V.