

CorePro LEDspot LV

CorePro LED spot ND 2.9-20W MR16 827 36D

Zdroje CorePro LEDspot představují dokonalé řešení bodového osvětlení a vyzařují teplé světlo podobné halogenovým zdrojům. Jsou kompatibilní s většinou stávajících svítidel s paticemi MR16 GU5.3 a jsou navržena pro nahrazení halogenových nebo běžných žárovkových bodových reflektorů. Zdroje CorePro LEDspot umožňují dosahovat značných úspor energie a minimalizovat náklady na údržbu.

Údaje o produktu

Obecné informace	
Patice krytky	GU5.3
Nominální životnost	15 000 h
Cyklus zapnutí	50 000
Lighting Technology	LED
Referenční měření toku	Narrow Cone

Světelně technické	
Kód barvy	827 [CCT of 2700K]
Vyzařovací úhel (jmen.)	36 stupňů
Světelný tok	230 lm
Svítivost (jmen.)	560 cd
Měrný výkon (jmen.) (nom.)	79,00 lm/W
Barevné konstrukce	Teplá bílá (WW)
Jmenovitá náhradní teplota chromatičnosti	2700 K
Konzistence barev	<6
Index podání barev (CRI)	80
Světelný tok na konci jmenovité životnosti (jmen.)	70 %
Světelný tok v 90° kuželu (jmen.)	230 lm
Photobiological safety according to EN 62471	RG1

Provozní a elektrické	
Frekvence sítě	- Hz
Vstupní frekvence	- Hz
Spotřeba energie	2,9 W
Proud zdroje (jmen.)	340 mA
Ekvivalentní příkon	20 W
Doba spuštění (jmen.)	0,5 s
Doba zahřívání do 60 % světla	0.5 s
Účiník (zlomek)	0.6
Napětí (jmen.)	ac electronic 12 V

Teplota okolí	
Maximální teplota (jmen.)	75 °C

Řízení a stmívání	
Stmívatelné	Ne

CorePro LEDspot LV

Mechanické a materiály	
Tvar žárovky	MR16

Certifikace a použití	
Třída energetické účinnosti	F
Vhodné pro zvýrazňující osvětlení	Ano
Spotřeba energie kWh/1000 h	3 kWh
Registrační číslo databáze EPREL	421456
Značka CE	Ano
Splňuje požadavky evropské směrnice RoHS	Ano
EyeComfort	Ano

Podmínky použití	
Lze jej použít v uzavřených svítidlech?	No

Označení a balení	
Objednací název produktu	CorePro LED spot ND 2.9-20W MR16 827 36D
Celý název výrobku	CorePro LED spot ND 2.9-20W MR16 827 36D
Full EOC	871951430704900
Objednací kód	30704900
Číslo materiálu (12NC)	929002494502
Číslování – počet v balení	1
Celková hmotnost (kus)	0,045 kg
EAN/UPC – výrobek/pouzdro	8719514307049
Číslování SAP – balení v krabičce	10
Pouzdro – EAN/UPC	8719514307056

Rozměrové výkresy

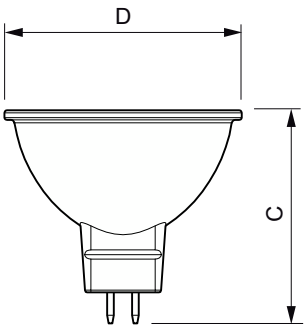

Product	D	C
CorePro LED spot ND 2.9-20W MR16 827 36D	50,5 mm	45,5 mm

Fotometrické údaje

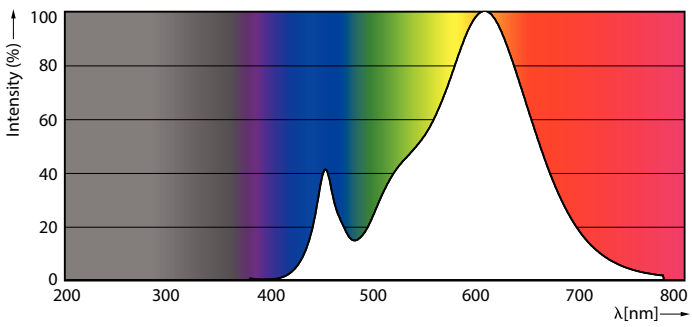

Spectral Power Distribution Colour - CorePro LED spot ND 2.9-20W MR16 827 36D

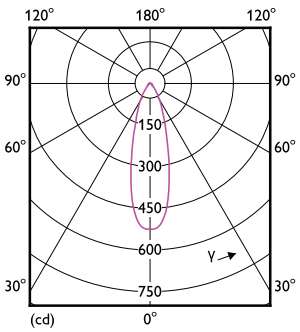

Light Distribution Diagram - CorePro LED spot ND 2.9-20W MR16 827 36D

CorePro LEDspot LV

Fotometrické údaje

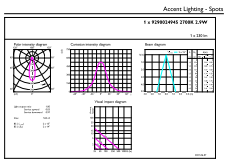

Accent Lighting Spots - CorePro LED spot ND 2.9-20W MR16 827 36D

Životnost

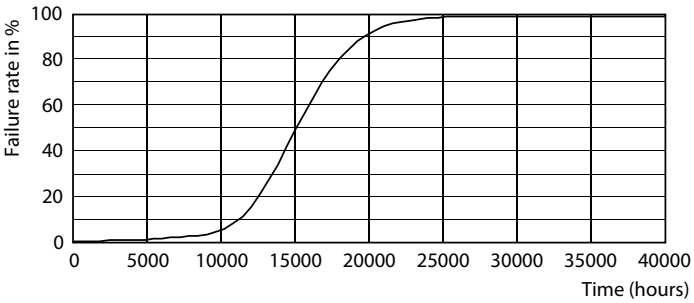

Life Expectancy Diagram

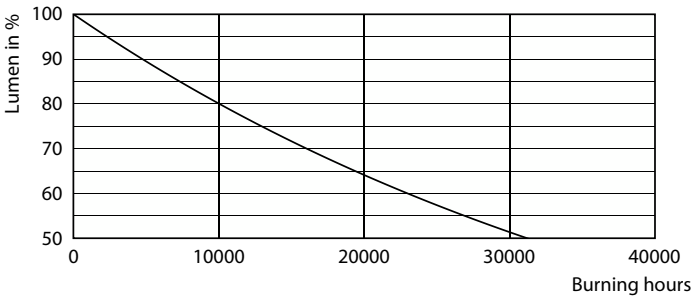

Lumen Maintenance Diagram - CorePro LED spot ND 2.9-20W MR16 827 36D

© 2023 Signify Holding Všechna práva vyhrazena. Společnost Signify nezaručuje přesnost ani úplnost zde uvedených informací a nenese odpovědnost za případné události, k nimž může dojít v důsledku bezvýhradné důvěry v tyto informace. Informace obsažené v tomto dokumentu nepředstavují obchodní nabídku a nejsou součástí cenové nabídky ani smlouvy, pokud to ovšem společnost Signify nepotvrdí. Philips a emblém štítu Philips jsou registrované ochranné známky společnosti Koninklijke Philips N. V.